Codice prodotto: 70313

VASCA A PARETE TAURUS

SEZ. B-B

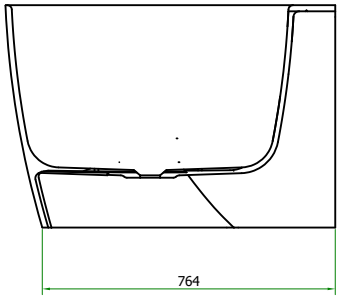

SEZ. A-A

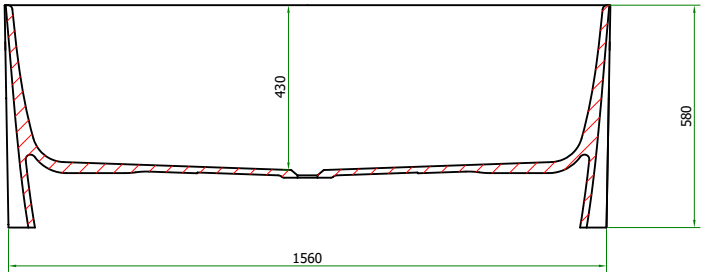

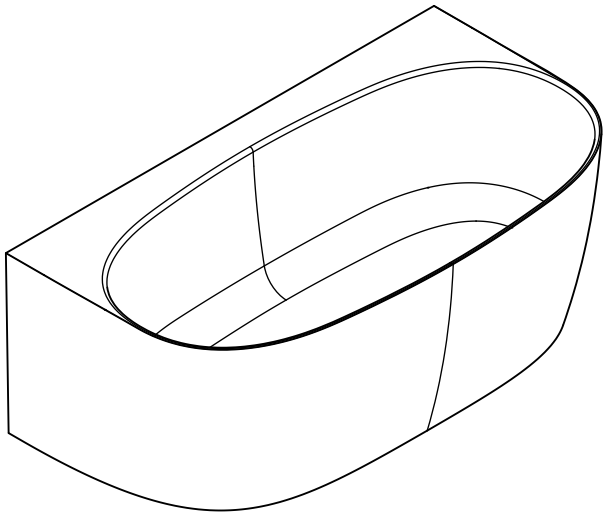

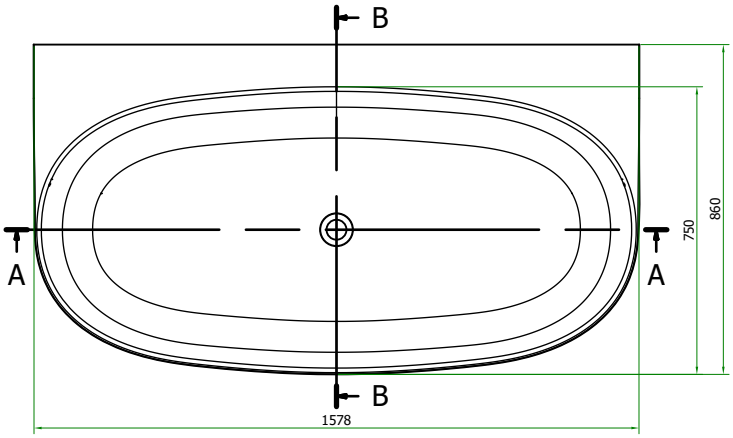

Tipo di installazione: a parete
Materiale: Technosolid/Technolux
Troppo Pieno: non presente
Copripiletta: in tinta con l'interno della vasca
Piletta: compresa
Peso Netto: 121 kg
Capacità vasca da bagno: 315 l
Made in Eu

RCR s.r.l.
Via Luciano Savio, 3
33170 Pordenone PN, Italy