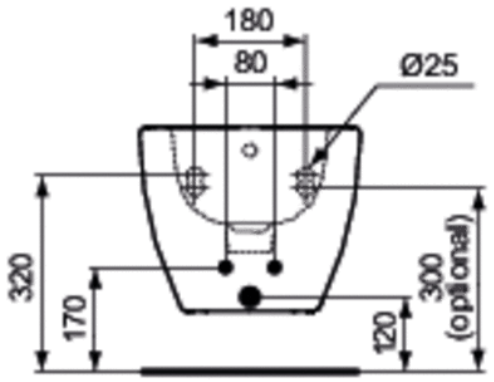
180
80
Ø25
320
170
120
300
(opsional)

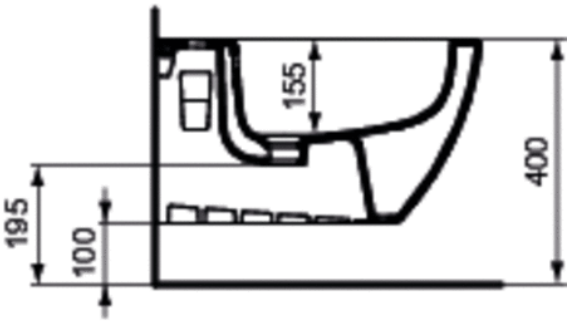
155
400
195
100

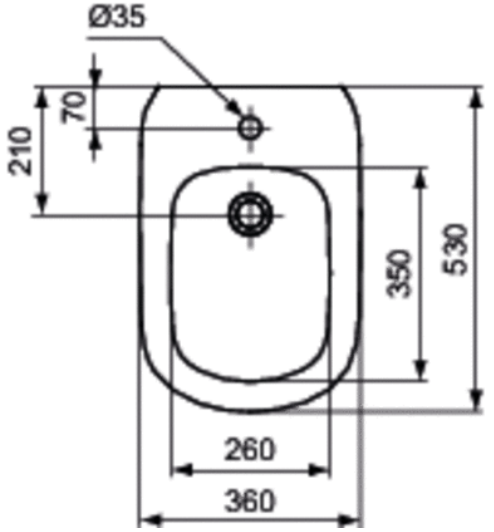
Ø35
70
210
350
530
260
360