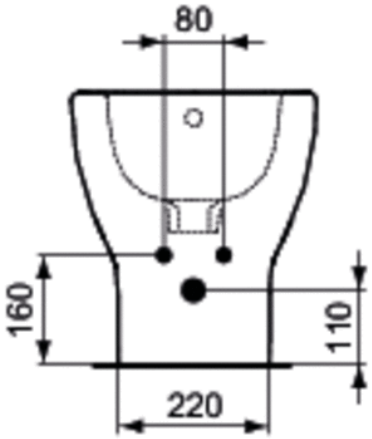
80
160
110
220

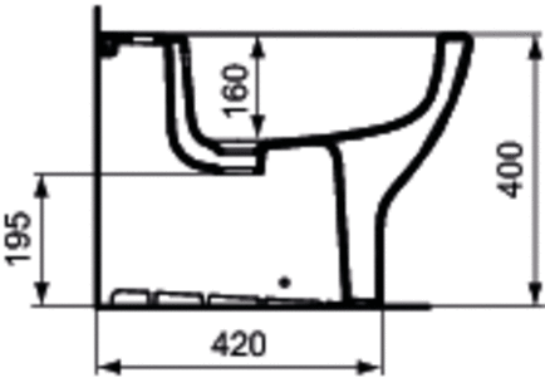
160
400
195
420

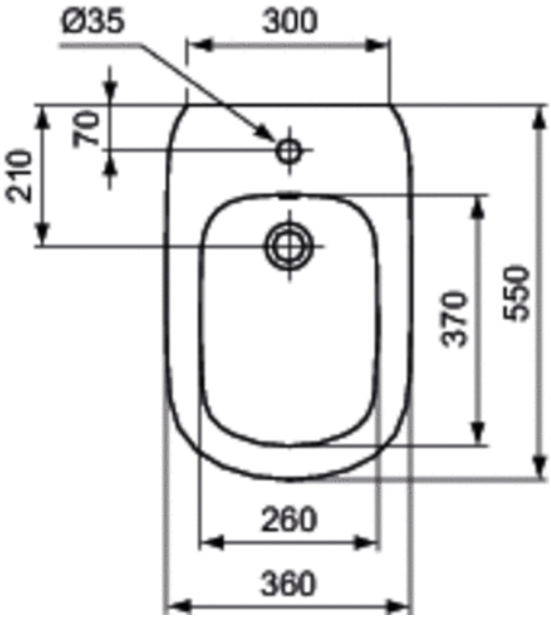
Ø35
300
70
210
370
550
260
360