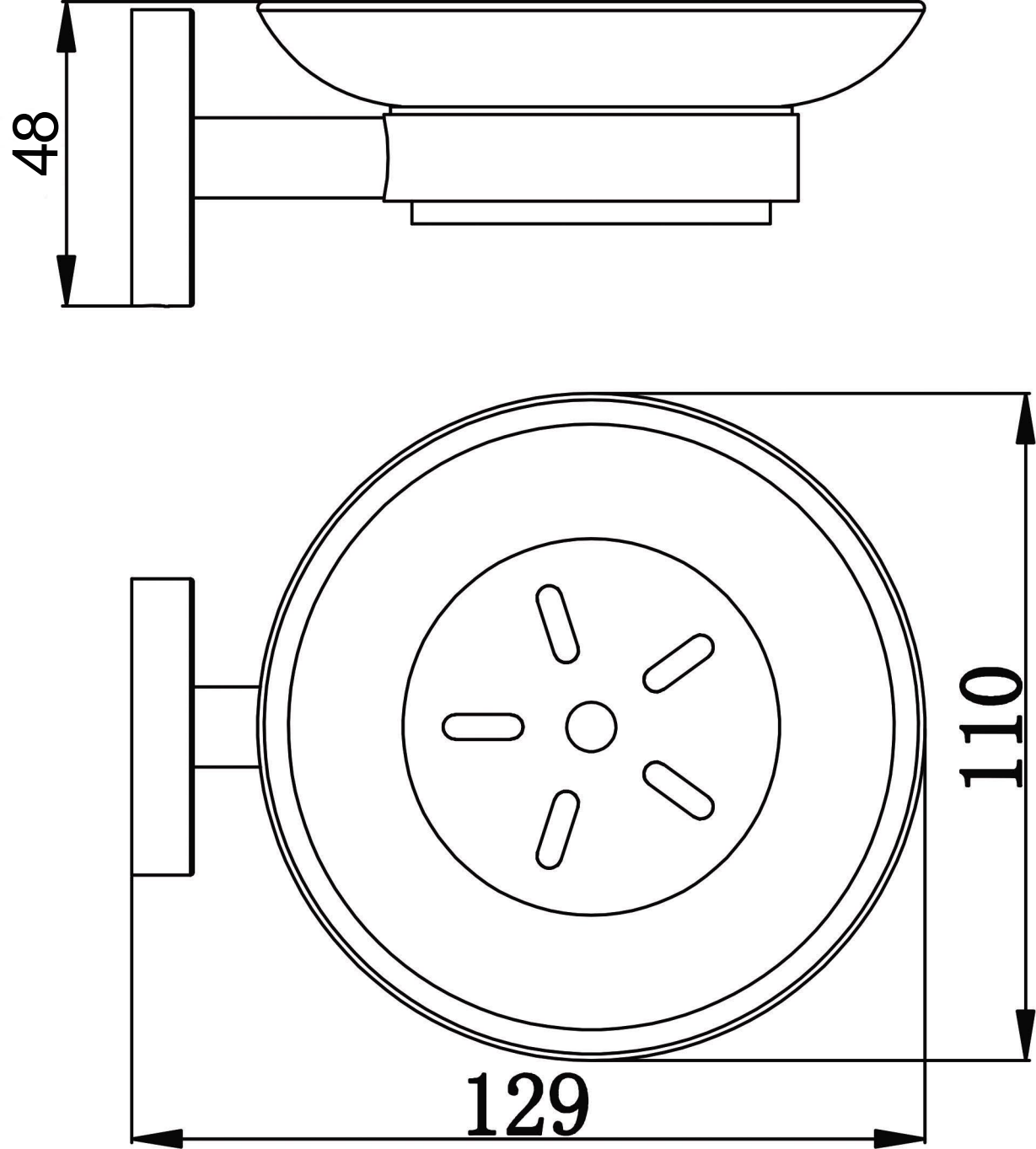
48
110
129