Plural

Descrizione	Plural sedile wc soft-close bianco
Codice	67808
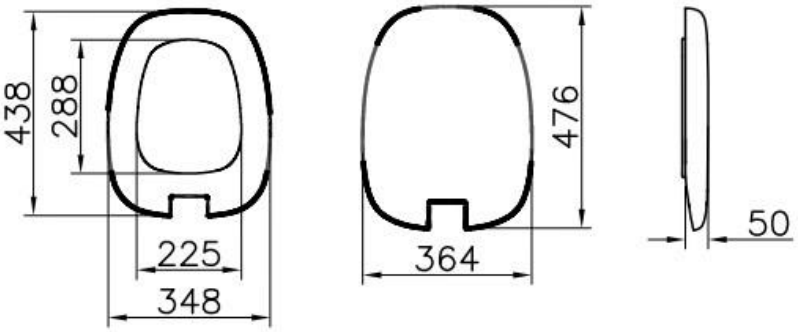
Scheda prodotto