Plural

Descrizione	Plural wc sospeso rimex cm.54 nero opaco
Codice	67806
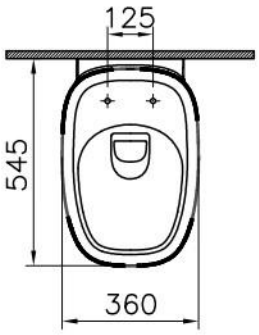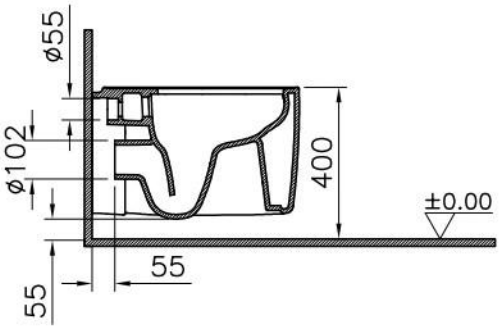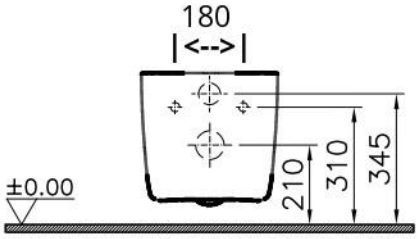
Scheda prodotto