Plural

Descrizione	Plural lavabo cm 50 s/tp bianco
Codice	67762
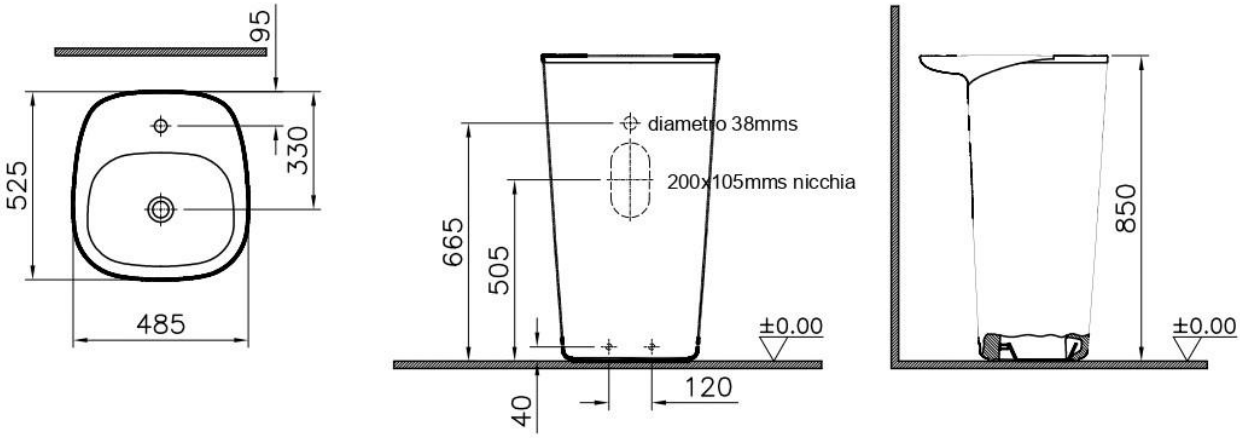
Scheda prodotto