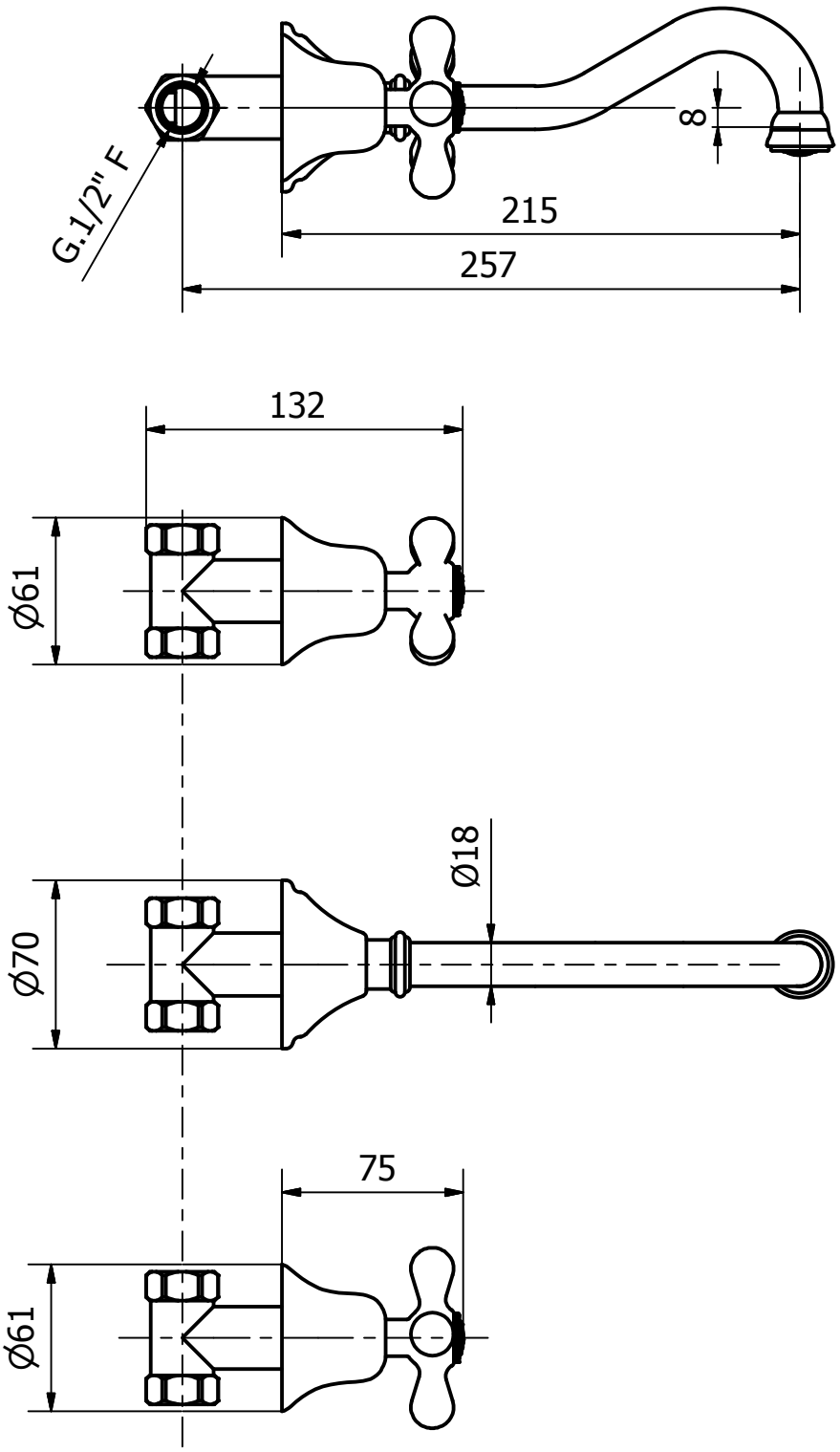
G.1/2" F
8
215
257
132
Ø61
Ø18
Ø70
75
Ø61