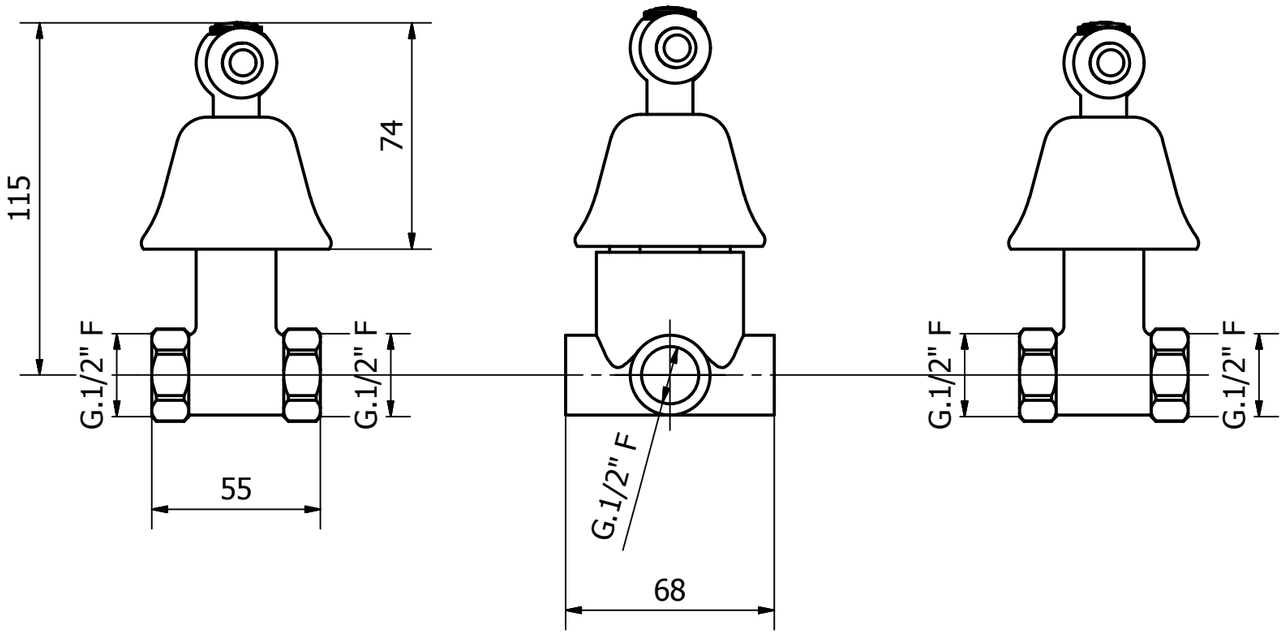
115
74
G.1/2" F
G.1/2" F
55
G.1/2" F
68
G.1/2" F
G.1/2" F

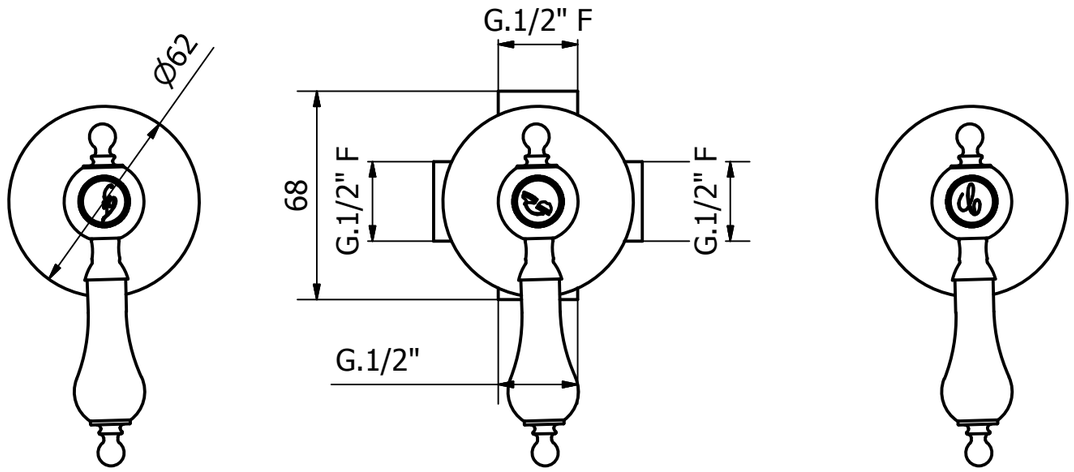
ϕ62
G.1/2" F
68
G.1/2" F
G.1/2" F
G.1/2"