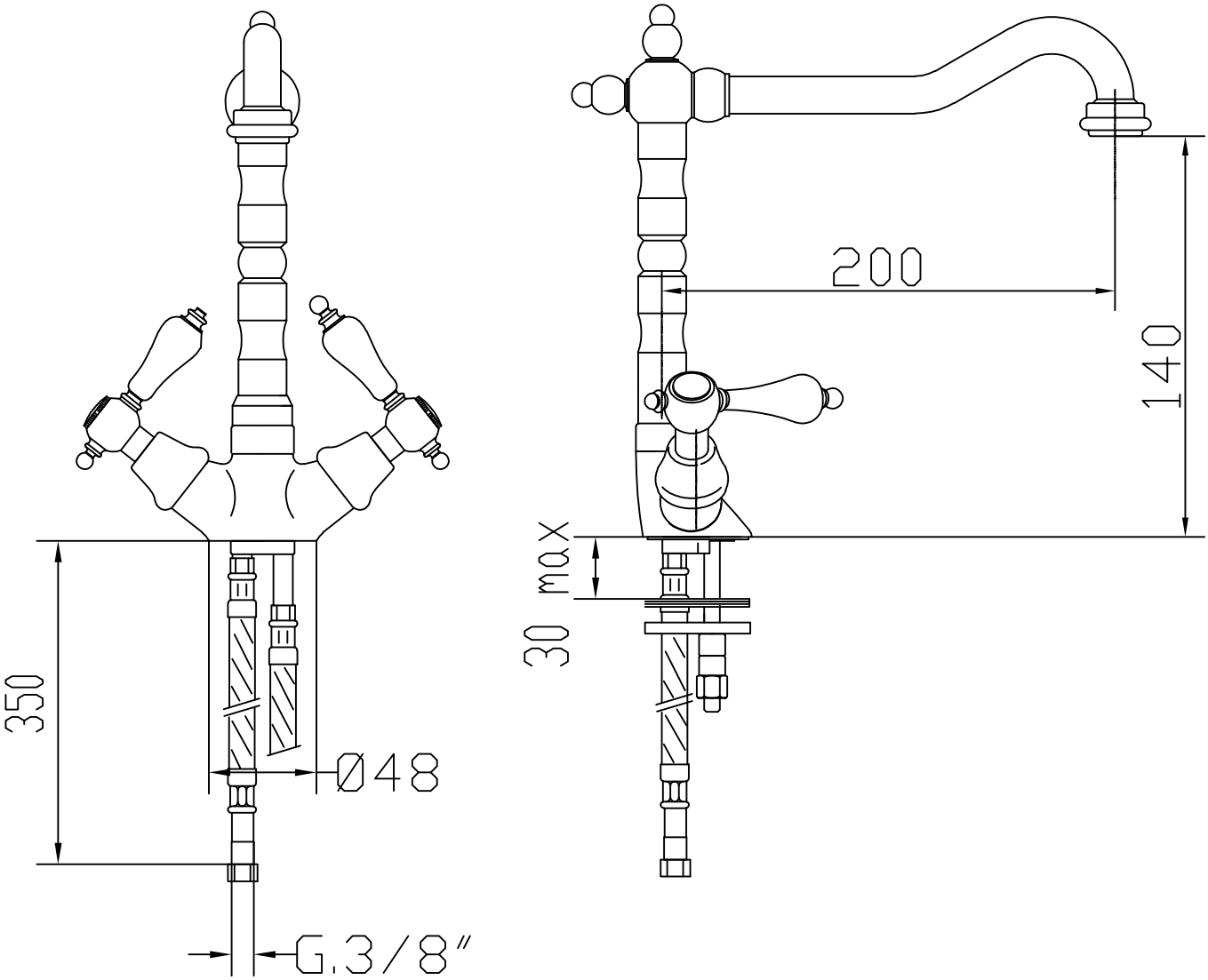
350
Ø48
G.3/8"
200
140
30 max