IPERCERAMICA wellness

75601
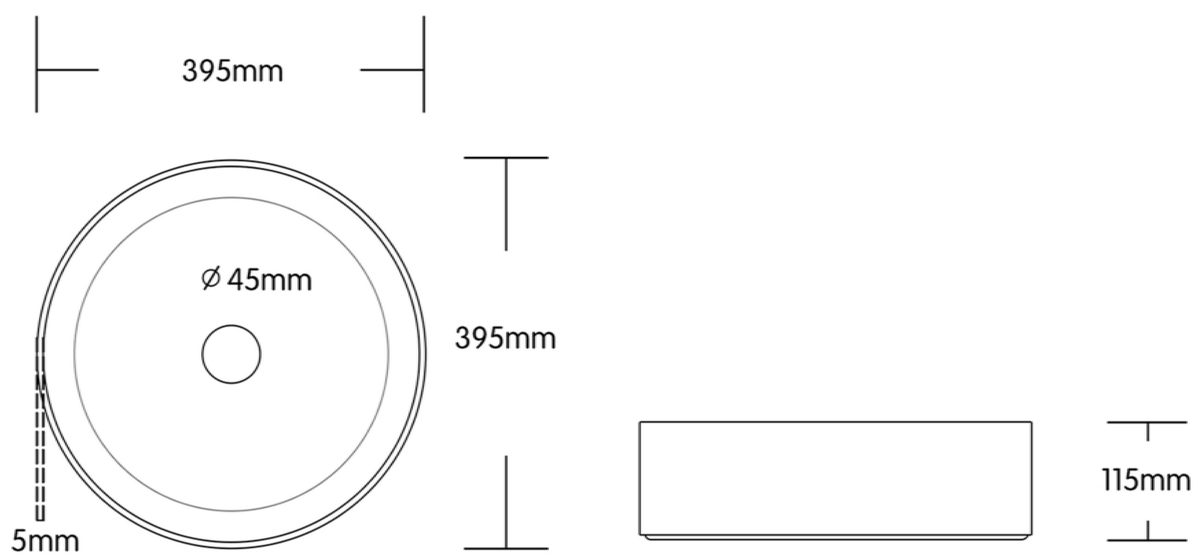
SESIA LAVABO cm Ø 39,5xH11,5
CERAM. BIANCO OP