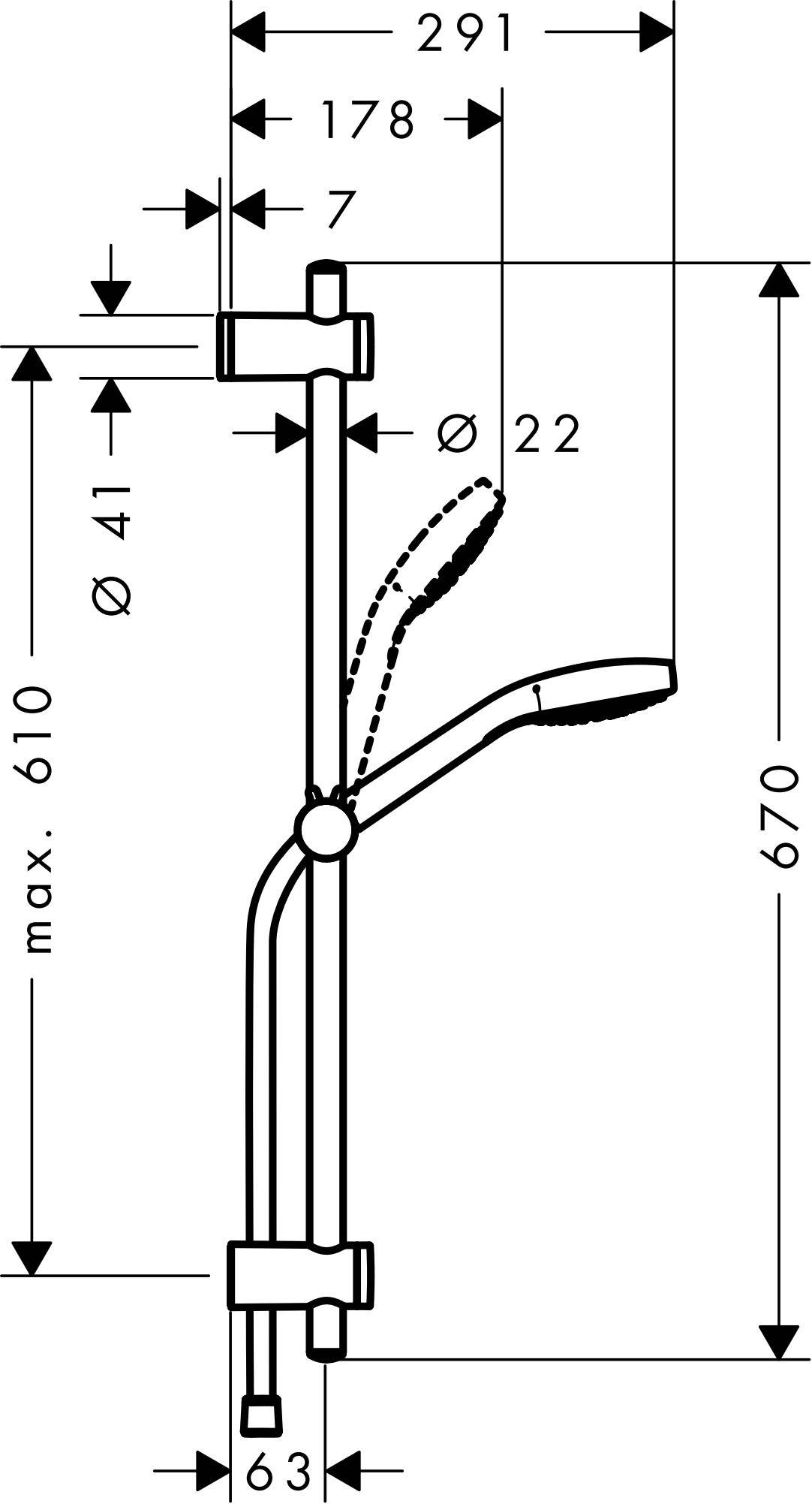
291
178
7
Ø 22
Ø 41
max. 610
670
63