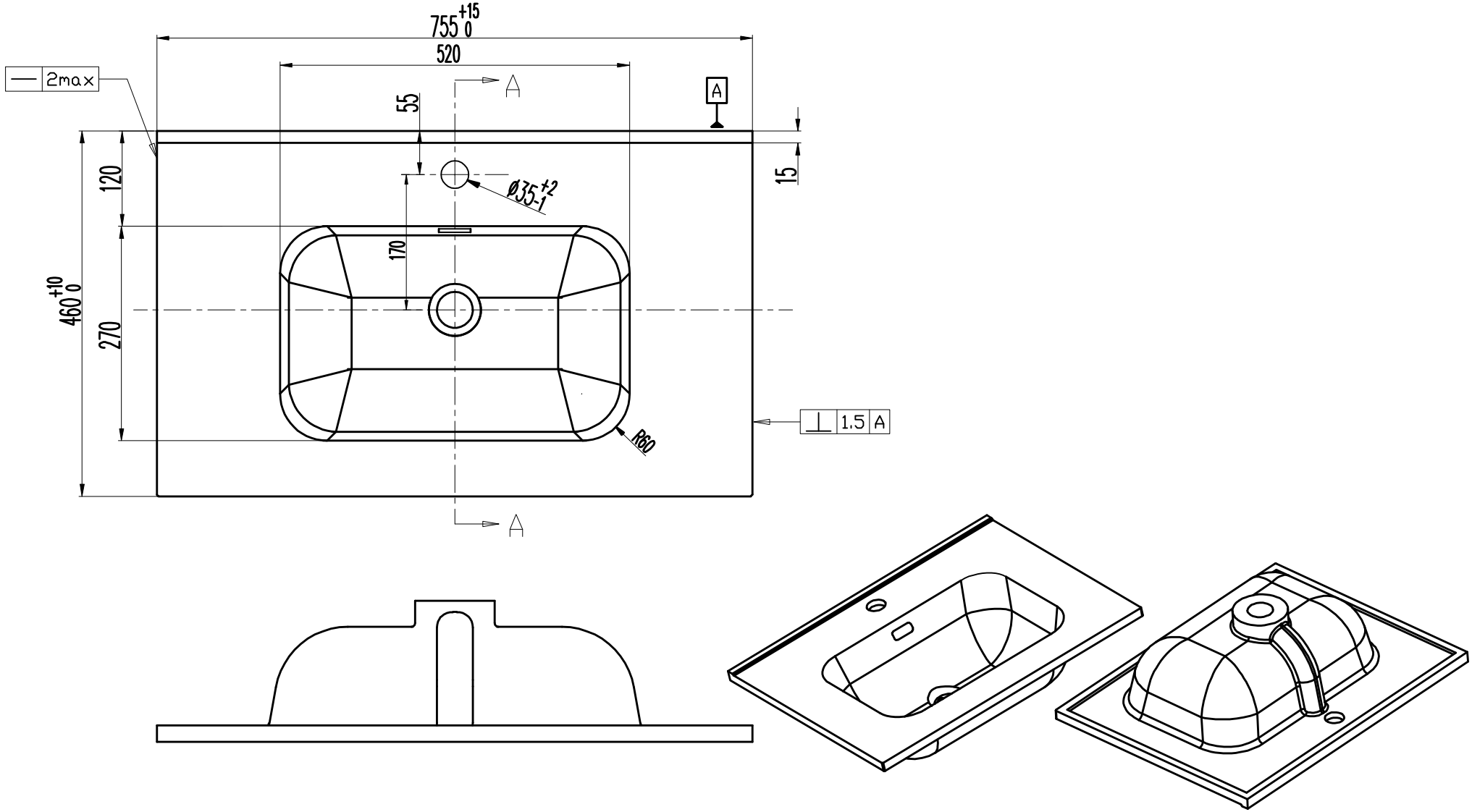

TUTTE LE MISURE SONO SOGGETTE A TOLLERRANZA DI +-10MM

50201
755*460*175