FICHA TÉCNICA

Base de chuveiro **Douro Plus**

Referência: 78670XX2

Imagem ilustrativa

Características:

- Material: Gresanit ®
- Cor: Branco (XX=00); Preto (XX=48)
- Tipo de fixação: Chão
- Absorção de água: <5%
- Garantia: 20 anos

Componentes/Acessórios:

- Ref.: 55019010 — Válvula sifonada cromada (Ø 90 mm /altura 60mm)

Dimensões:

- Comprimento: 805 mm
- Largura: 805 mm
- Altura: 50 mm
- Peso: 30,0 kg

| Desenho técnico |

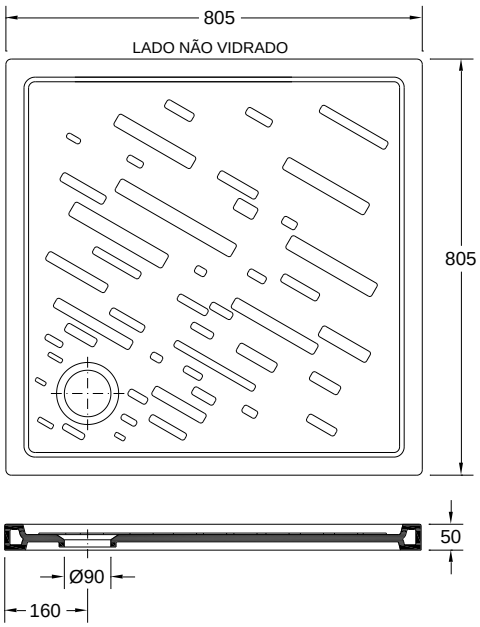

Recomendações:
- Aconselha-se limpar os resíduos de shampoo e/ou sabonete no final de cada utilização.
- Recomenda-se uma limpeza completa por semana com água e sabão neutro ou detergente.
- Nunca usar pós abrasivos ou detergentes líquidos/cremosos com abrasivos.
- Usar um pano suave e seco após cada limpeza.