Step 7

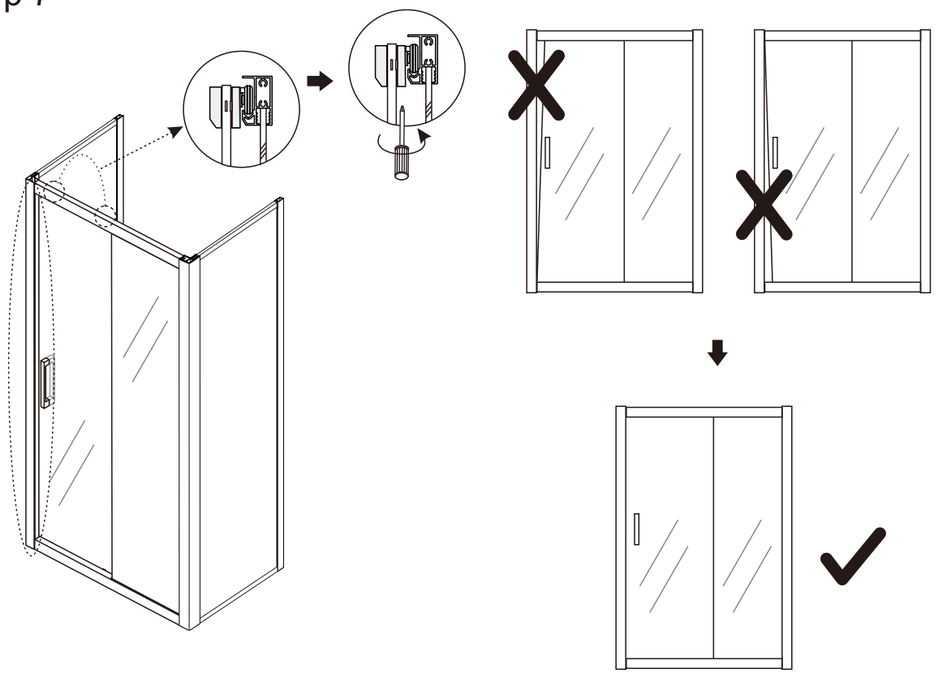

Step 8

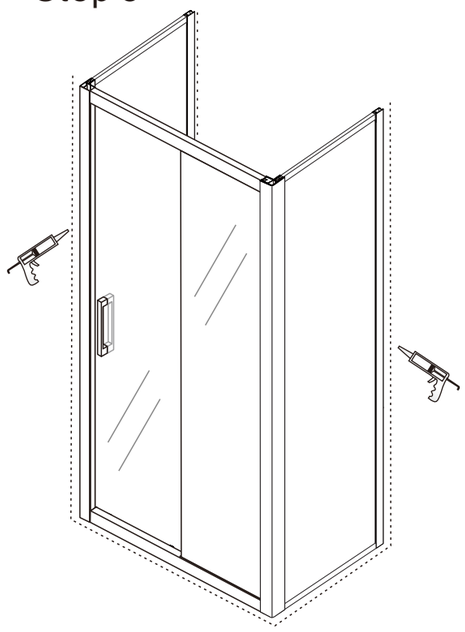

Lasciate asciugare il silicone per 24 ore
prima di utilizzare il box doccia

MANUALE di INSTALLAZIONE

NEPTUM Porte doccia 1 Anta scorrevole con 2 Lati Fissi
(Installazione centro stanza su tre lati)

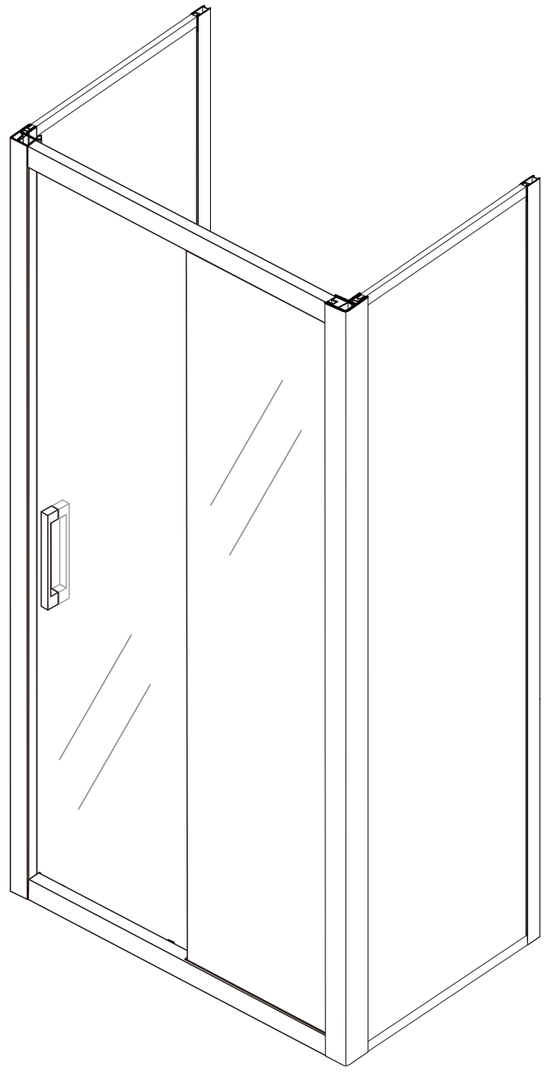

IPERCERAMICA
wellness

BayKer Italia S.p.A. via Ghiarola Nuova, 85/87 – 41042 Fiorano Modenese (MO) – ITALY
www.iperceramica.it

◆ Informazioni Generali

Per favore, prima di procedere allinstallazione, verificate lintegrità e il contenuto dellimballo. Seguite attentamente le istruzioni per linstallazione del box doccia per un utilizzo proprio e sicuro del prodotto.
Uninstallazione impropria puo invalidare la garanzia.

Nota bene: i cristalli temperati di sicurezza non possono essere modificati.

Una speciale attenzione va presa quando si forano i muri per evitare che venga danneggiato limpianto elettrico o idrico.
Nota bene: questo prodotto è pesante e richiede due persone per movimentarlo in sicurezza.

Manutenzione e pulizia

Per evitare la formazione e laccumulo del calcare, consigliamo di pulire ed asciugare il box doccia dopo ogni utilizzo. Residui di prodotti per la pulizia della persona (shampoo, sapone, ecc..) possono altresi formare laccumularsi di sostanze che nel tempo possono ridurre lefficienza delle parti meccaniche del box doccia.
Consigliamo dunque di asportare con acqua ogni residuo di prodotti utilizzati durante la doccia.

1) **Impedire il formarsi del calcare pulendo regolarmente i cuscinetti di scorrimento o le cerniere.**
2) **Non utilizzare detergenti aggressivi o abrasivi che possono rovinare la superficie cromo dei profili e delle altre parti in metallo. Utilizzare un panno o un tessuto morbido non abrasivo.**
3) **E consigliabile utilizzare una miscela di aceto e acqua per una prevenire la formazione del calcare.**
4) **Non appendere oggetti o complementi pesanti sulla struttura del box doccia**

Attrezzi richiesti

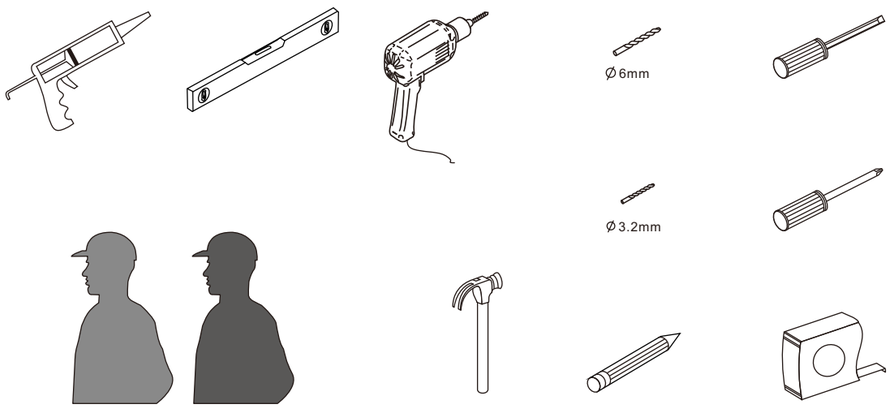

Questo prodotto è pesante e richiede lausilio di due persone per linstallazione.

Step 5

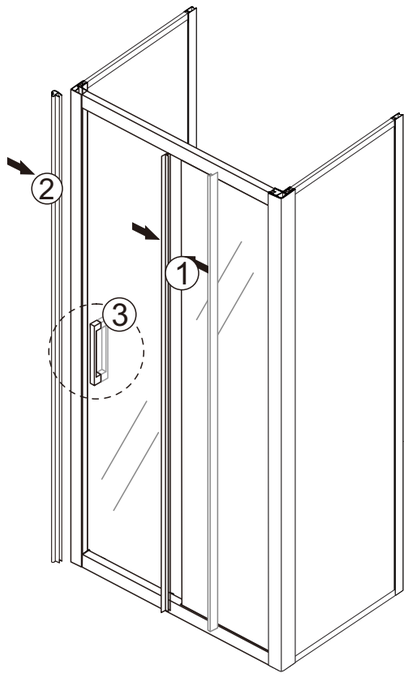

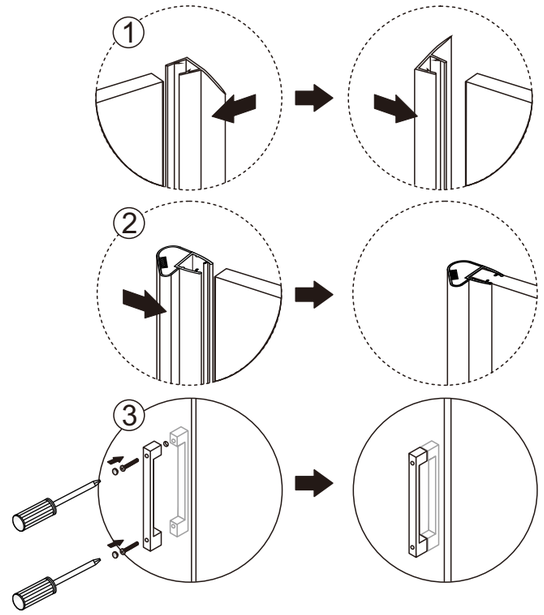

Visto dall' interno

Step 6

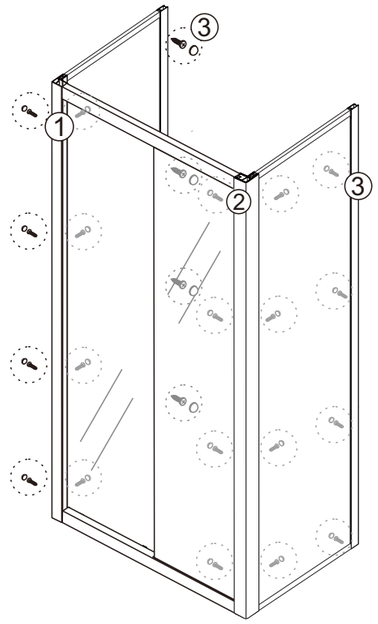

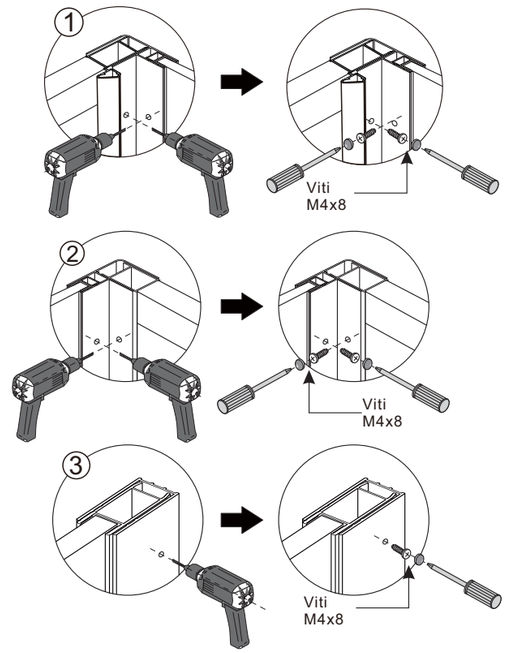

Step 3

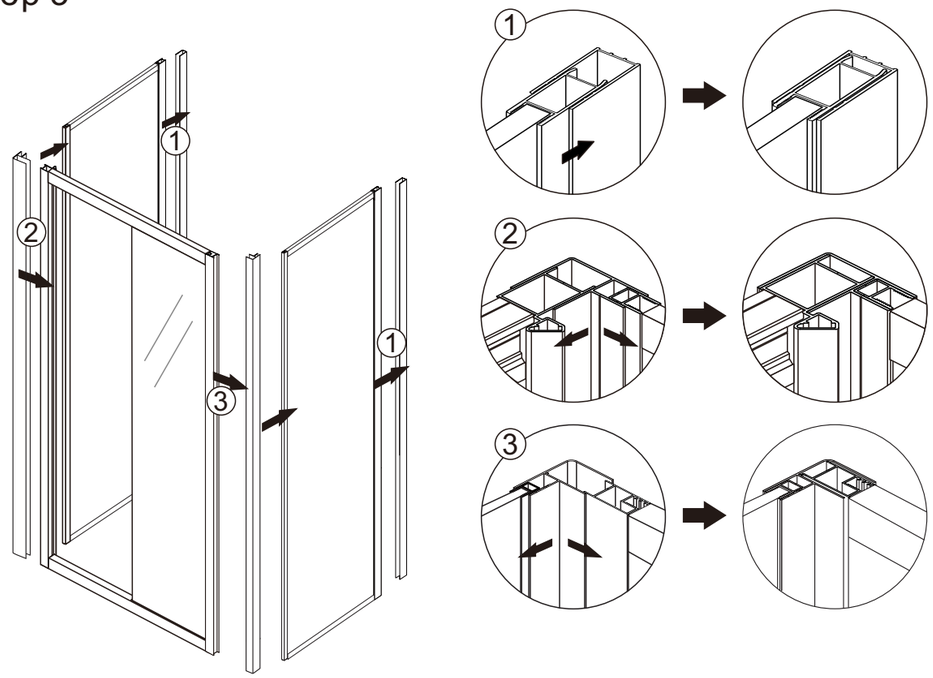

Step 4

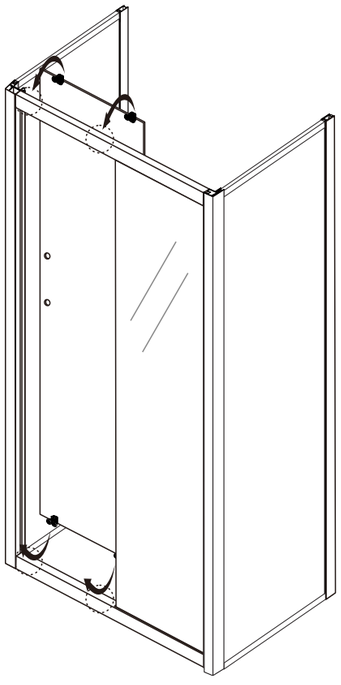

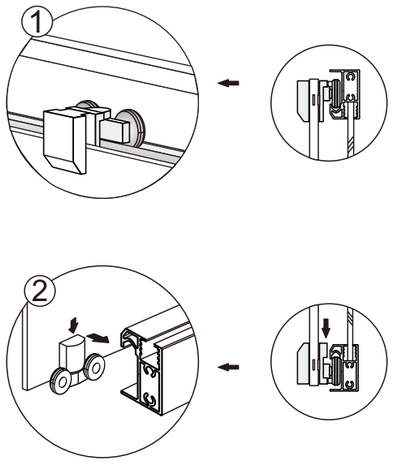

⚠ I Cuscinetti a sgancio vanno applicati sul binario in basso

◆ Contenuto imballo Lato Fisso (x2)

[1] 1x Manuale di installazione.	
[2] 1x Profilo a muro B.	
[3] 1x Profilo angolare.	
[4] 8x Viti M4x8. 8x Cappucci coprivite.	
[5] 1x Pannello Lato Fisso.	

◆ Contenuto imballo Porta scorrevole:

[1] 1x Manuale di installazione.	
[2] 22x Profili orizzontali a binario. 8x Viti M4x35.	
[3] 2x Profili a muro.	
[4] 1x Profilo di battuta.	
[5] 1x Guarnizione magnetica.	
[6] 2x Guarnizioni siliconiche verticali.	
[7] 1x Coppia di maniglie.	
[8] 8x Tasselli a muro. 8x Viti M4x35. 8x Cappucci coprivite.	
[9] 8x Viti M4x8. 8x Cappucci coprivite.	
[10] 1x Cristallo anta. 2x Cuscinetti superiori. 2x Cuscinetti inferiori.	
[11] 1x Cristallo fissetto.	

◆ Disegno per Installazione (tre imballi)

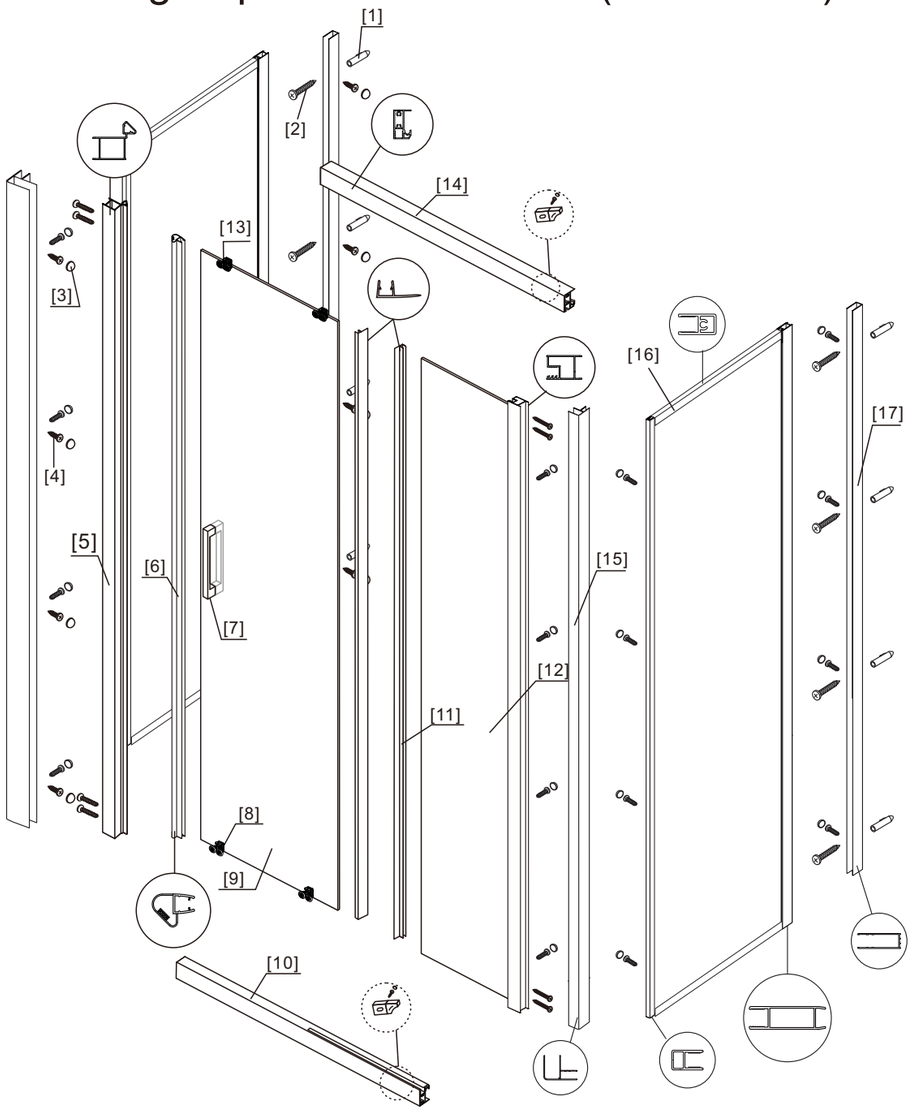

[1] 8x Profilo a muro
[2] 16x Viti M4x35
[3] 24x Coprivite
[4] 24x Viti M4x8
[5] 1x Profilo di battuta
[6] 1x Guarnizione magnetica
[7] 1x Coppia di maniglie
[8] 2x Cuscinetti inferiori
[9] 1x Cristallo anta
[10] 1x Profilo orizzontale a binario inf.
[11] 2x Guarnizioni siliconiche verticali
[12] 1x Cristallo fissetto
[13] 2x Cuscinetti superiori
[14] 1x Profilo orizzontale a binario sup
[15] 2x Profili angolari
[16] 2x Cristalli Lati Fissi
[17] 2x Profilo a muro

◆ Installazione passo a passo

Step 1

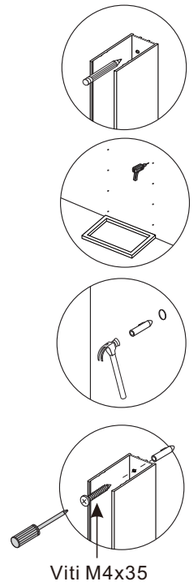
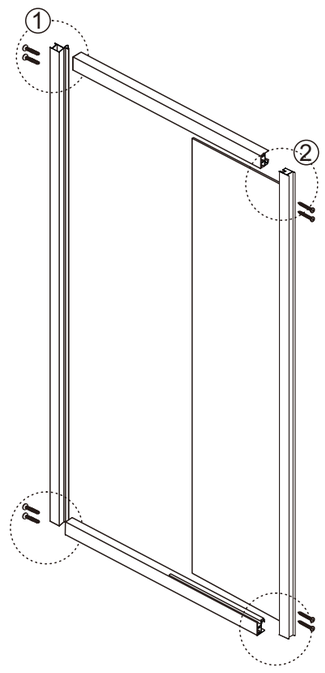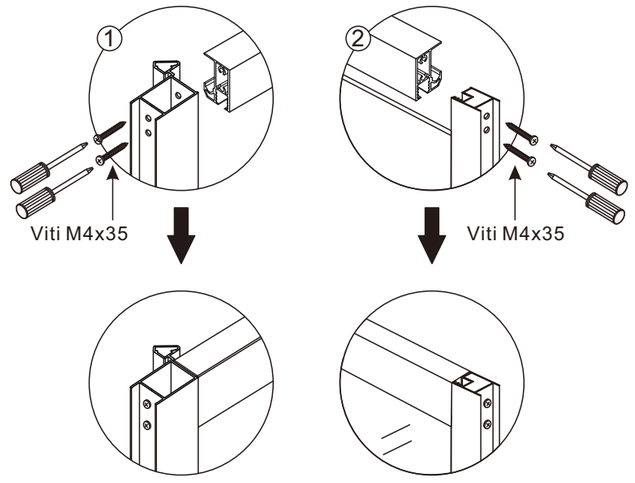
Step 2