Step 6

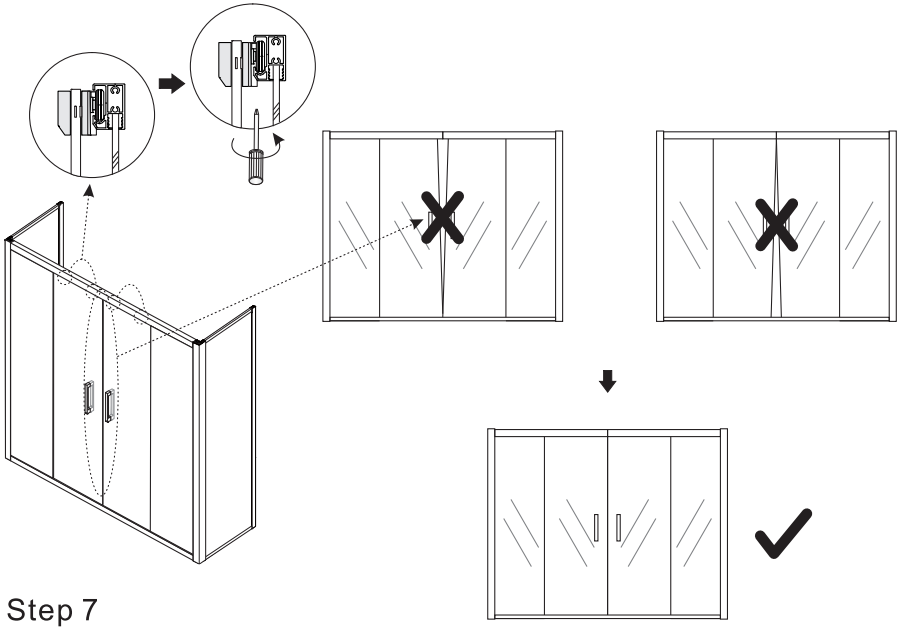

Step 7

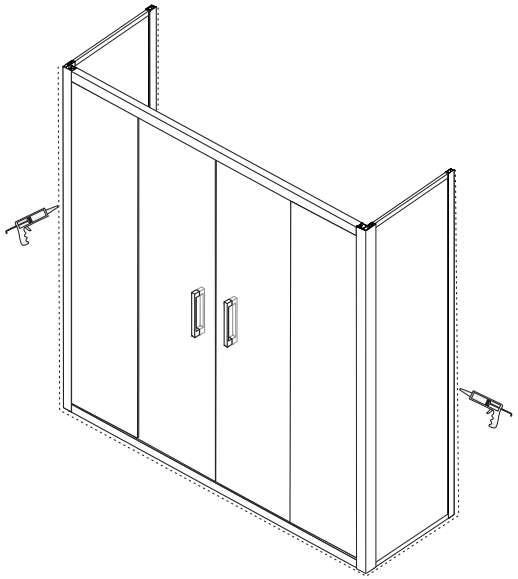

Lasciate asciugare il silicone per 24 ore
prima di utilizzare il box doccia

MANUALE di INSTALLAZIONE

NEPTUM Porte Doccia Scorrevoli ad Apertura Centrale con 2 Lati Fissi
(Installazione centrostanza su 3 Lati)

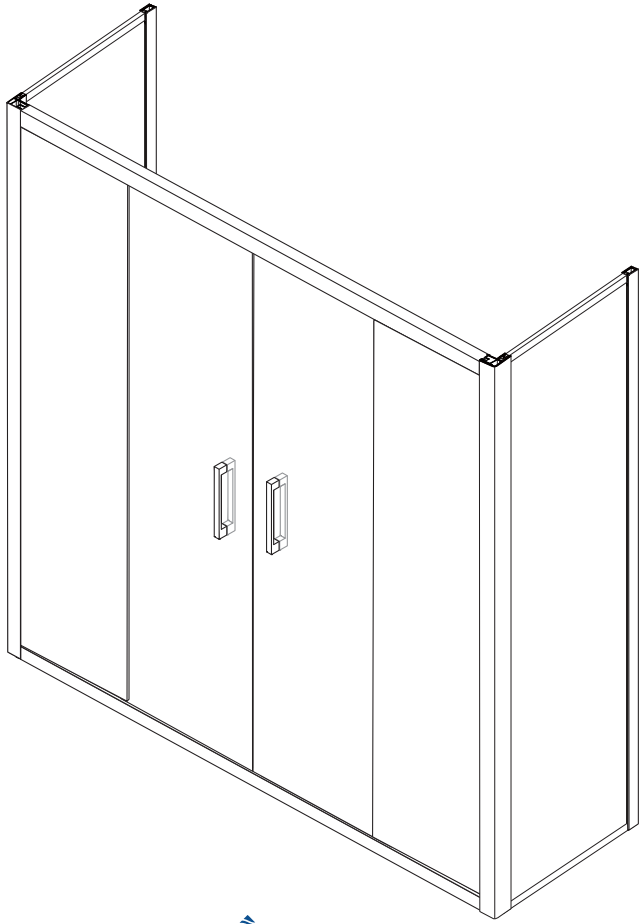

IPERCERAMICA
wellness

BayKer Italia S.p.A. via Ghiarola Nuova, 85/87 – 41042 Fiorano Modenese (MO) – ITALY
www.iperceramica.it

◆ Informazioni Generali

Per favore, prima di procedere allinstallazione, verificate lintegrità e il contenuto dellimballo. Seguite attentamente le istruzioni per linstallazione del box doccia per un utilizzo proprio e sicuro del prodotto.
Uninstallazione impropria puo invalidare la garanzia.

Nota bene: i cristalli temperati di sicurezza non possono essere modificati.

Una speciale attenzione va presa quando si forano i muri per evitare che venga danneggiato limpianto elettrico o idrico.
Nota bene: questo prodotto è pesante e richiede due persone per movimentarlo in sicurezza.

Manutenzione e pulizia

Per evitare la formazione e laccumulo del calcare, consigliamo di pulire ed asciugare il box doccia dopo ogni utilizzo. Residui di prodotti per la pulizia della persona (shampoo, sapone, ecc..) possono altresi formare laccumularsi di sostanze che nel tempo possono ridurre lefficienza delle parti meccaniche del box doccia.
Consigliamo dunque di asportare con acqua ogni residuo di prodotti utilizzati durante la doccia.

1) **Impedire il formarsi del calcare pulendo regolarmente i cuscinetti di scorrimento o le cerniere.**
2) **Non utilizzare detergenti aggressivi o abrasivi che possono rovinare la superficie cromo dei profili e delle altre parti in metallo. Utilizzare un panno o un tessuto morbido non abrasivo.**
3) **E consigliabile utilizzare una miscela di aceto e acqua per una prevenire la formazione del calcare.**
4) **Non appendere oggetti o complementi pesanti sulla struttura del box doccia**

Attrezzi richiesti

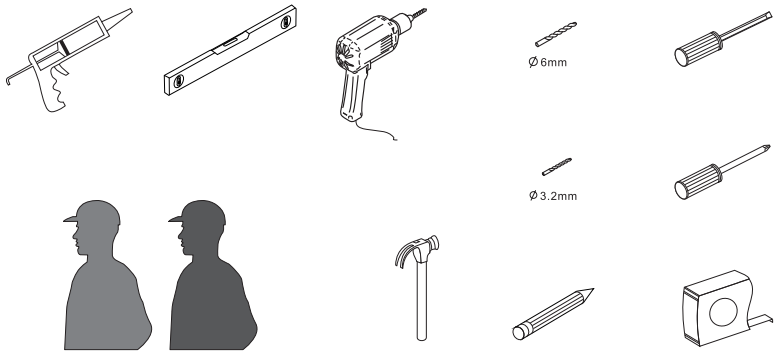

Questo prodotto è pesante e richiede lausilio di due persone per linstallazione.

Step 5

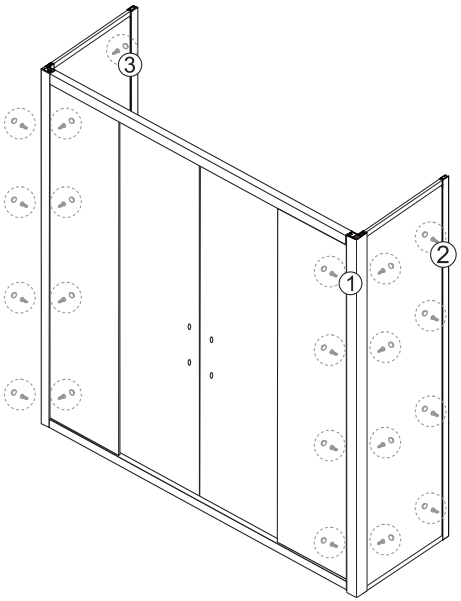

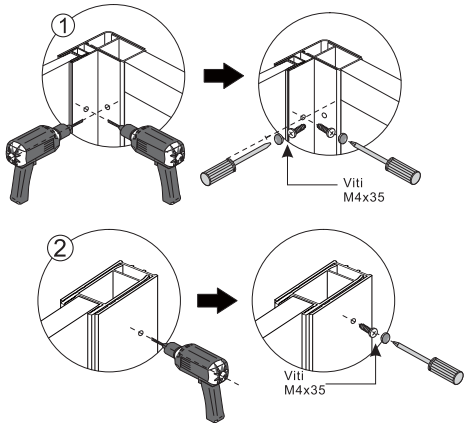

Visto dall'interno

Step 6

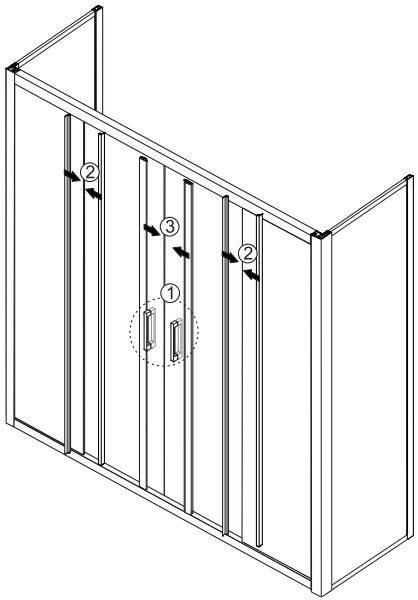

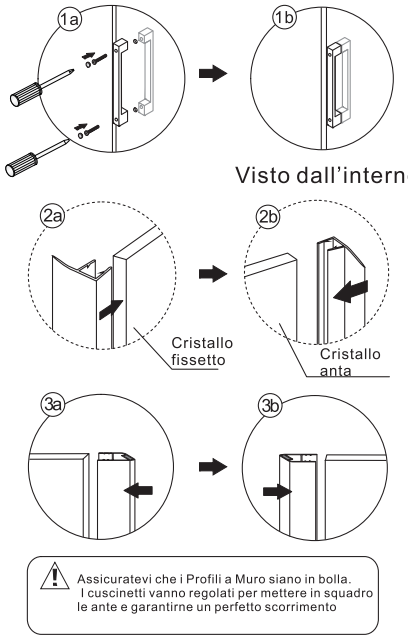

Assicuratevi che i Profili a Muro siano in bolla.
I cuscinetti vanno regolati per mettere in squadro le ante e garantirne un perfetto scorrimento

Step 3

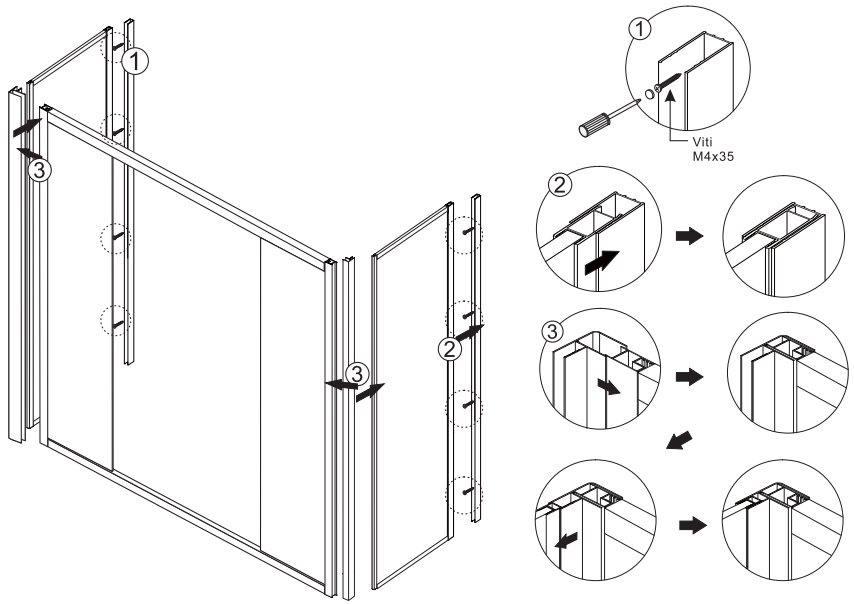

Step 4

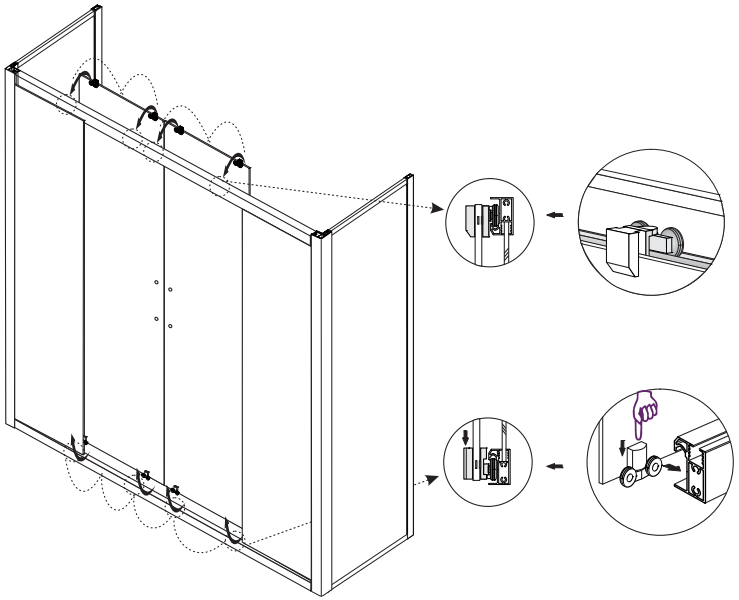

◆ Contenuto imballo Lato Fisso (x2)

[1] 1x Manuale di installazione.	
[2] 1x Profilo a muro B.	
[3] 1x Profilo angolare.	
[4] 8x Viti M4x8. 8x Cappucci coprivite.	
[5] 1x Cristallo Lato Fisso.	

◆ Contenuto imballo Porte scorrevoli:

1x Manuale di installazione.	
[1] 8x Tasselli a muro.	
[2] 16x Viti M4x35.	
[3] 16x Cappucci coprivite.	
[4]2x Profili a muro.	
[5] 16x Viti M4x8.	
[6]2x Cristallo fissetti.	
[7]2x Cristallo ante.	
[8] 2x Coppie maniglie.	
[9] 2x Profili a binario orizzontali.	Lube Lube
[10]2x Guarnizioni magnetiche.	
[11] 4x Guarnizioni siliconiche verticali.	

◆ Disegno per Installazione (tre imballi)

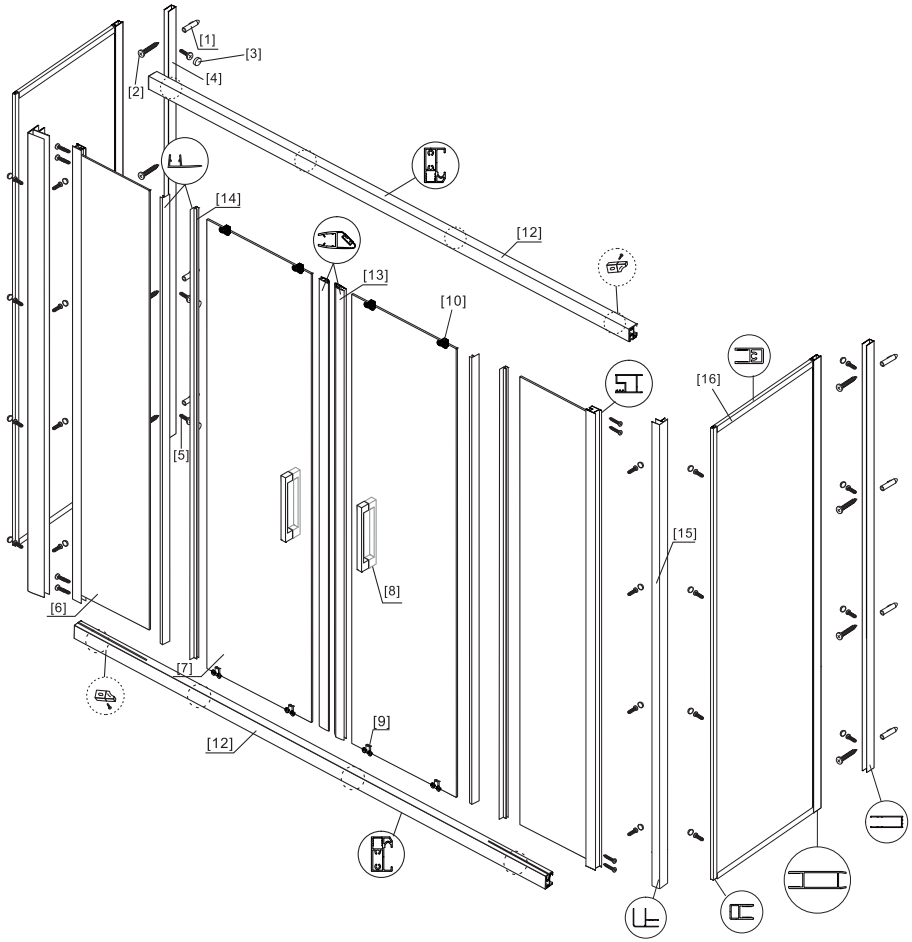

[1] 8x Tasselli a muro
[2] 16x Viti M4x35
[3] 24x Cappucci coprivite
[4] 2x Profilo a muro
[5] 24x Viti M4x8
[6] 2x Cristalli fissetti
[7] 2x Cristalli ante
[8] 2x Coppia di maniglie
[9] 2x Cuscinetti inferiori
[10] 2x Cuscinetti superiori
[11] 1x Profilo orizzontale a binario inf.
[12] 1x Profilo orizzontale a binario sup.
[13] 2x Guarnizioni magnetiche
[14] 4x Guarnizioni siliconiche verticali
[15] 2x Profilo angolare
[16] 2x Cristallo Lato Fisso

◆ Installazione passo a passo

Step 1

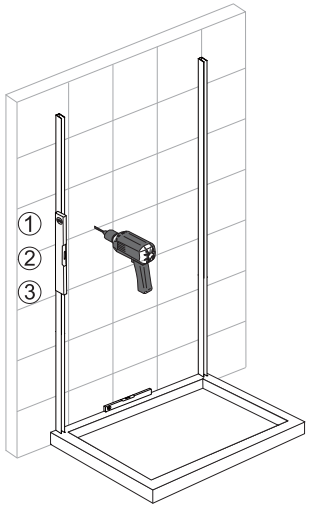

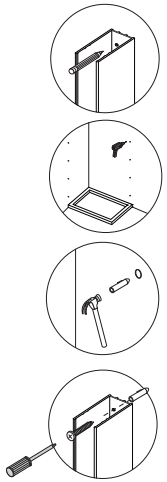
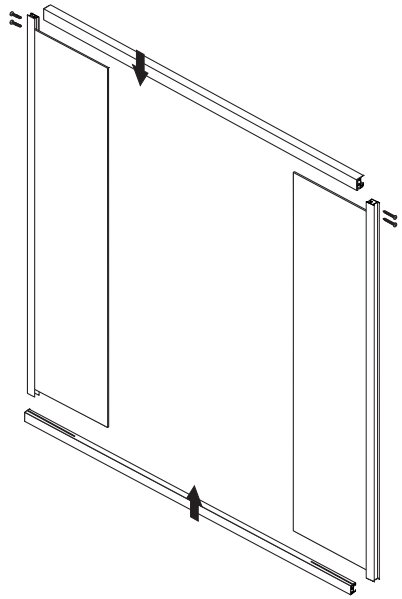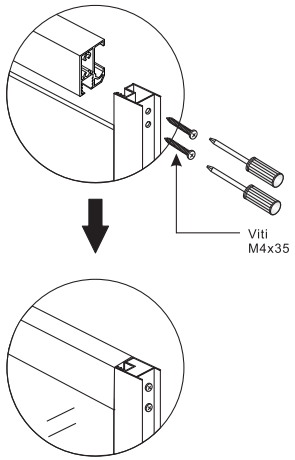
Step 2